たよレールdan

Webで詳細図面をご覧頂けます。

介護保険 貸与
〈踏み台付は貸与対象外〉

たよレール dan

段差のあるところに設置し、安全・安心をサポートします。

■上がりかまちの昇降をあんぜんにサポートします。
■手すり高さは使用される方にあわせて調整可能。
■手すりは握りやすいφ34mm。水平部が長くて安心です。
■ベースプレート表面にはすべり止め加工付です。

ハイタイプ BZD-01WD/WN 貸与

■スペースを有効に使える片手すりタイプ　※手すりは左右どちらでも可

■手すりカラー
WN(木目ナチュラル)

片手すり　踏み台無

φ34　2梱包　重量：約30kg

売れ筋 人気があります

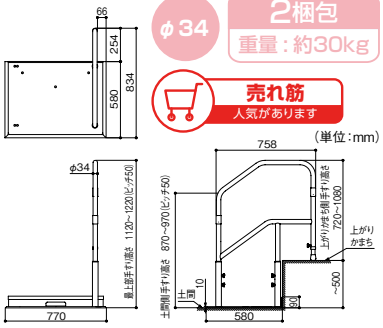

マツ六 たよレールdan（ハイタイプ片手すり踏み台無）

色	商品コード	品番	価格	TAIS
木目ダーク	040-3851	BZD-01WD	1台 81,000円（税抜き）	01265-000075
木目ナチュラル	040-3861	BZD-01WN		

●付属品：ノブボルト（M6×10）4個、六角穴付き止めねじ（M8×40）2本、支柱用硬質樹脂シート（φ45 t1.0）2枚、支柱固定ねじ（M8×20）4本、穴隠しキャップ7個、ゴムワッシャ4個
※六角棒スパナ（呼び4mm）が別途必要です。

ハイタイプ BZD-02WD/WN

■片手すりタイプに踏み台をセット　※手すりは左右どちらでも可

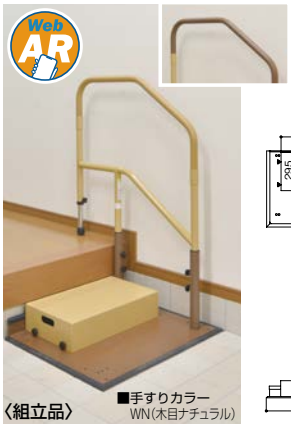

■手すりカラー
WD(木目ダーク)

片手すり　踏み台付

φ34　3梱包　重量：約38.5kg

売れ筋 人気があります

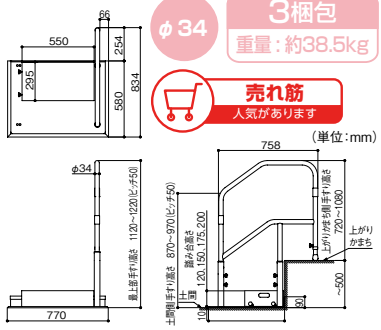

マツ六 たよレールdan（ハイタイプ片手すり踏み台付）

色	商品コード	品番	価格	TAIS
木目ダーク	040-3852	BZD-02WD	1台 104,000円（税抜き）	01265-000076
木目ナチュラル	040-3862	BZD-02WN		

●付属品：ノブボルト（M6×10）8個、六角穴付き止めねじ（M8×40）2本、支柱用硬質樹脂シート（φ45 t1.0）2枚、支柱固定ねじ（M8×20）4本、穴隠しキャップ7個、座金付踏み台固定ねじ（M8×15）3個、ゴムワッシャ4個　※六角棒スパナ（呼び4mm）が別途必要です。

ハイタイプ BZD-03WD/WN 貸与

■どちらの腕でも使える両手すりタイプ

■手すりカラー
WN(木目ナチュラル)

両手すり　踏み台無

φ34　3梱包　重量：約38kg

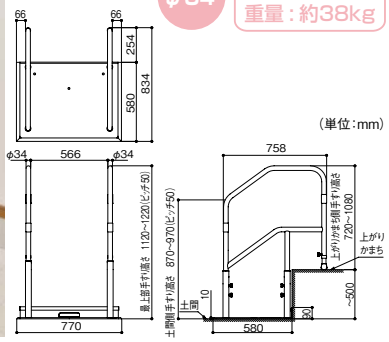

マツ六 たよレールdan（ハイタイプ両手すり踏み台無）

色	商品コード	品番	価格	TAIS
木目ダーク	040-3853	BZD-03WD	1台 129,000円（税抜き）	01265-000077
木目ナチュラル	040-3863	BZD-03WN		

●付属品：ノブボルト（M6×10）8個、六角穴付き止めねじ（M8×40）4本、支柱用硬質樹脂シート（φ45 t1.0）4枚、支柱固定ねじ（M8×20）8本、穴隠しキャップ7個、ゴムワッシャ8個
※六角棒スパナ（呼び4mm）が別途必要です。

ハイタイプ BZD-04WD/WN

■両手すりタイプに踏み台をセット

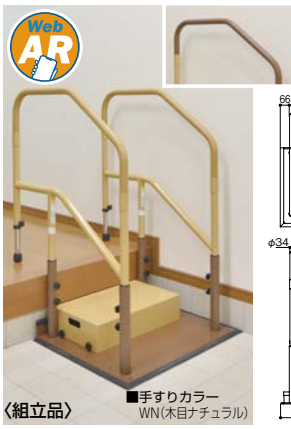

■手すりカラー
WD(木目ダーク)

両手すり　踏み台付

φ34　4梱包　重量：約46.5kg

売れ筋 人気があります

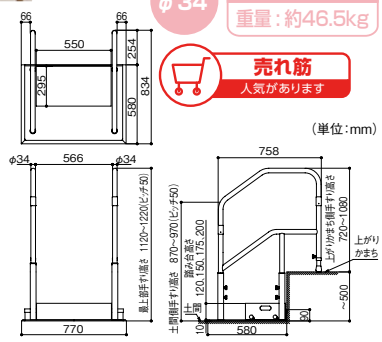

マツ六 たよレールdan（ハイタイプ両手すり踏み台付）

色	商品コード	品番	価格	TAIS
木目ダーク	040-3854	BZD-04WD	1台 152,000円（税抜き）	01265-000078
木目ナチュラル	040-3864	BZD-04WN		

●付属品：ノブボルト（M6×10）12個、六角穴付き止めねじ（M8×40）4本、支柱用硬質樹脂シート（φ45 t1.0）4枚、支柱固定ねじ（M8×20）8本、穴隠しキャップ7個、座金付踏み台固定ねじ（M8×15）3個、ゴムワッシャ8個　※六角棒スパナ（呼び4mm）が別途必要です。

たよレールdan ハイタイプ 共通仕様

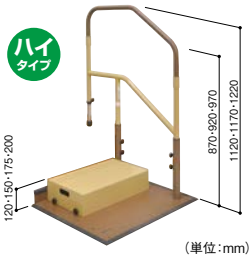

踏み台無
■上がりかまち高さ90～500mmまで対応

踏み台付
■上がりかまち高さ130～500mmまで対応
■踏み台高さ120～200mm
※4段階調整（120・150・175・200）
■すべり止め加工の踏み台を併用することで高い上がりかまちもらくらく昇降

●材　質：手すり/（被膜）ウッドパウダー混合半硬質樹脂（芯材）アルミ、
手すりフレーム/スチール焼付塗装、
支柱・ベース/スチール焼付塗装、
踏み台/スチール焼付塗装
●色　：手すりフレーム/キャメルイエロー、
手すり支柱/ダークブラウン、
ベース部/ダークブラウン、踏み台/キャメルイエロー

製品動画をご覧いただけます。
福祉用具貸与 B-QR08-1

スマホでデモ機 WebAR対象商品

たよレールdan用関連商品は P.4

たよレールdan　高さ調整対応表

（単位：mm）

	支柱	土間側	上がりかまち側 90	140	180	240	300	360	400	450	500	かまち高さ
ハイタイプ	下段	870	1030	980	940	880	820	760	720	—	—	手すり高さ
	中段	920	1080	1030	990	930	870	810	770	720	—	
	上段	970	—	1080	1040	980	920	860	820	770	720	
ロータイプ	下段	750	870	820	780	720	—	—	—	—	—	
	中段	800	920	870	830	770	710	—	—	—	—	
	上段	850	—	920	880	820	760	700	—	—	—	

●ハイタイプの上がりかまち高さ対応は最大で500mmまでとなります。
●ロータイプの上がりかまち高さ対応は最大で360mmまでとなります。

⚠ 使用上のご注意

●片手すりの場合、手すりは壁側に取付けてください。（省スペースタイプをのぞく）
●たよレールシリーズは他社製品と組合せたり、連結したりしないでください。
●定期点検（モニタリング時）を行い、ガタツキ、ねじの緩みや締め忘れ、破損、その他異常がないか確認してください。
●たよレールシリーズをご使用になる前に付属されている「取扱説明書」を必ずお読みになり、記載されている内容をお守りください。

ロータイプ BZD-05WD/WN　貸与

■スペースを有効に使える片手すりタイプ　※手すりは左右どちらでも可

■手すりカラー
WD（木目ダーク）

片手すり　踏み台無

φ34　2梱包　重量：約27.7kg

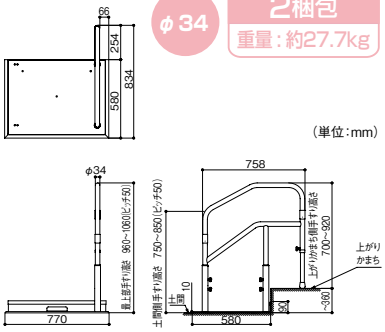

マツ六 たよレールdan（ロータイプ片手すり踏み台無）

色	商品コード	品番	価格	TAIS
木目ダーク	040-3855	BZD-05WD	1台 73,000円（税抜き）	01265-000083
木目ナチュラル	040-3865	BZD-05WN		

●付属品：ノブボルト（M6×10）4個、六角穴付き止めねじ（M8×40）2本、支柱用硬質樹脂シート（φ45 t1.0）2枚、支柱固定ねじ（M8×20）4本、穴隠しキャップ7個、ゴムワッシャ4個
※六角棒スパナ（呼び4mm）が別途必要です。

ロータイプ BZD-06WD/WN

■片手すりタイプに踏み台をセット　※手すりは左右どちらでも可

■手すりカラー
WN（木目ナチュラル）

片手すり　踏み台付

φ34　3梱包　重量：約36.2kg

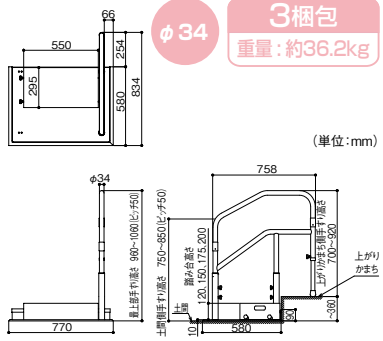

マツ六 たよレールdan（ロータイプ片手すり踏み台付）

色	商品コード	品番	価格	TAIS
木目ダーク	040-3856	BZD-06WD	1台 96,000円（税抜き）	01265-000084
木目ナチュラル	040-3866	BZD-06WN		

●付属品：ノブボルト（M6×10）8個、六角穴付き止めねじ（M8×40）2本、支柱用硬質樹脂シート（φ45 t1.0）2枚、支柱固定ねじ（M8×20）4本、穴隠しキャップ7個、座金付踏み台固定ねじ（M8×15）3個、ゴムワッシャ4個　※六角棒スパナ（呼び4mm）が別途必要です。

ロータイプ BZD-07WD/WN　貸与

■どちらの腕でも使える両手すりタイプ

■手すりカラー
WD（木目ダーク）

両手すり　踏み台無

φ34　3梱包　重量：約33.4kg

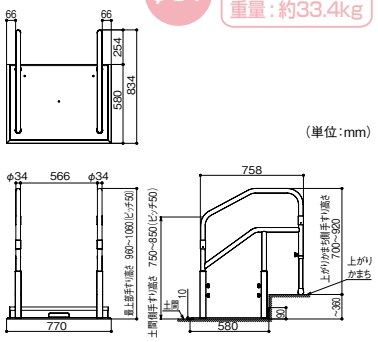

マツ六 たよレールdan（ロータイプ両手すり踏み台無）

色	商品コード	品番	価格	TAIS
木目ダーク	040-3857	BZD-07WD	1台 113,000円（税抜き）	01265-000085
木目ナチュラル	040-3867	BZD-07WN		

●付属品：ノブボルト（M6×10）8個、六角穴付き止めねじ（M8×40）4本、支柱用硬質樹脂シート（φ45 t1.0）4枚、支柱固定ねじ（M8×20）8本、穴隠しキャップ7個、ゴムワッシャ8個
※六角棒スパナ（呼び4mm）が別途必要です。

ロータイプ BZD-08WD/WN

■両手すりタイプに踏み台をセット

■手すりカラー
WN（木目ナチュラル）

両手すり　踏み台付

φ34　4梱包　重量：約41.9kg

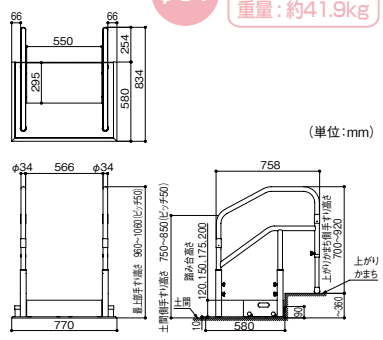

マツ六 たよレールdan（ロータイプ両手すり踏み台付）

色	商品コード	品番	価格	TAIS
木目ダーク	040-3858	BZD-08WD	1台 136,000円（税抜き）	01265-000086
木目ナチュラル	040-3868	BZD-08WN		

●付属品：ノブボルト（M6×10）12個、六角穴付き止めねじ（M8×40）4本、支柱用硬質樹脂シート（φ45t1.0）4枚、支柱固定ねじ（M8×20）8本、穴隠しキャップ7個、座金付踏み台固定ねじ（M8×15）3個、ゴムワッシャ8個　※六角棒スパナ（呼び4mm）が別途必要です。

たよレールdan ロータイプ 共通仕様

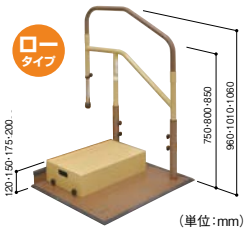

踏み台無
■上がりかまち高さ90～360mmまで対応

踏み台付
■上がりかまち高さ130～360mmまで対応
■踏み台高さ120～200mm
※4段階調整（120・150・175・200）
■すべり止め加工の踏み台を併用することで高い上がりかまちもらくらく昇降

●材　質：手すり（被膜）ウッドパウダー混合半硬質樹脂（芯材）アルミ、手すりフレーム/スチール焼付塗装、支柱・ベース/スチール焼付塗装、踏み台/スチール焼付塗装
●色　：手すりフレーム/キャメルイエロー、手すり支柱/ダークブラウン、ベース部/ダークブラウン、踏み台/キャメルイエロー

たよレールdan省スペースタイプ

Webで詳細図面をご覧頂けます。

介護保険 貸与
〈踏み台付は貸与対象外〉

狭い玄関に最適な省スペースタイプ

■たよレールdanよりコンパクトなベースを採用した、省スペースタイプです。
■集合住宅や都心の戸建住宅、京の町屋など玄関のスペースが狭い場合に。限られたスペースを有効活用できます。

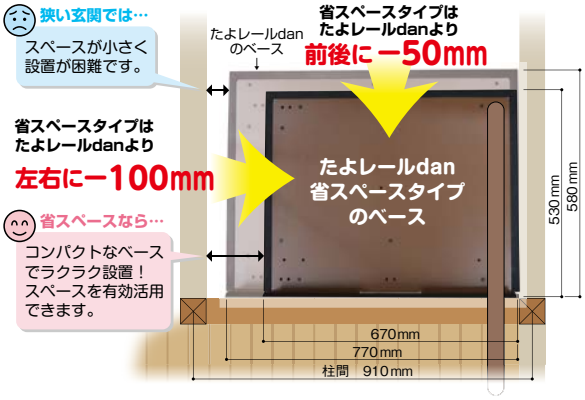

省スペースタイプ BZD-11WD/WN 貸与

■手すりカラー WN(木目ナチュラル)

片手すり　踏み台無

φ34　2梱包　重量：約23.5kg

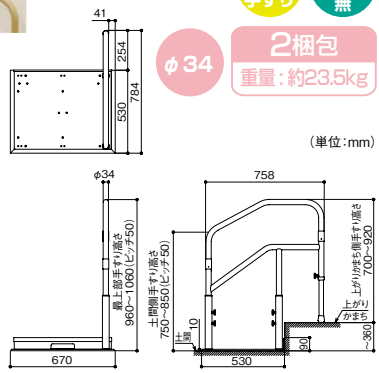

マツ六 たよレールdan（省スペース片手すり踏み台無）

色	商品コード	品番	価格	TAIS
木目ダーク	040-3961	BZD-11WD	1台 71,000円（税抜き）	01265-000089
木目ナチュラル	040-3965	BZD-11WN		

●付属品：ノブボルト（M6×10）4個、六角穴付き止めねじ（M8×40）2本、支柱用硬質樹脂シート（φ45 t1.0）2枚、支柱固定ねじ（M8×20）4本、穴隠しキャップ 7個、ゴムワッシャ 4個
※六角棒スパナ（呼び4mm）が別途必要です。

省スペースタイプ BZD-12WD/WN

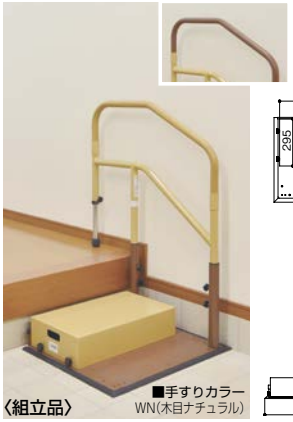

■手すりカラー WD(木目ダーク)

片手すり　踏み台付

φ34　3梱包　重量：約32kg

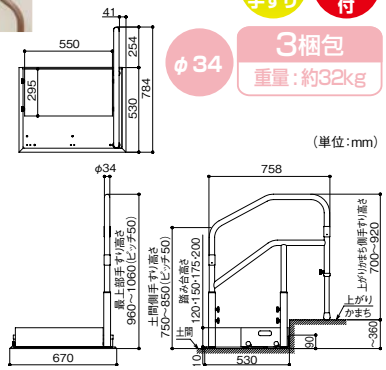

マツ六 たよレールdan（省スペース片手すり踏み台付）

色	商品コード	品番	価格	TAIS
木目ダーク	040-3962	BZD-12WD	1台 94,000円（税抜き）	01265-000090
木目ナチュラル	040-3966	BZD-12WN		

●付属品：ノブボルト（M6×10）8個、六角穴付き止めねじ（M8×40）2本、支柱用硬質樹脂シート（φ45 t1.0）2枚、支柱固定ねじ（M8×20）4本、穴隠しキャップ 7個、座金付踏み台固定ねじ（M8×15）3個、ゴムワッシャ 4個　※六角棒スパナ（呼び4mm）が別途必要です。

省スペースタイプ BZD-13WD/WN 貸与

■手すりカラー WN(木目ナチュラル)

両手すり　踏み台無

φ34　3梱包　重量：約29.2kg

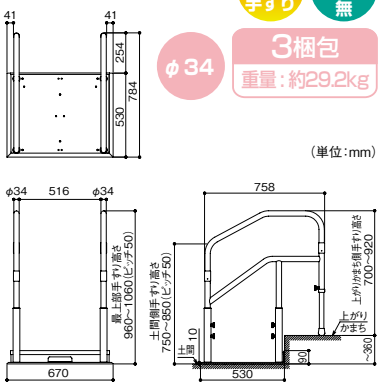

マツ六 たよレールdan（省スペース両手すり踏み台無）

色	商品コード	品番	価格	TAIS
木目ダーク	040-3963	BZD-13WD	1台 111,000円（税抜き）	01265-000091
木目ナチュラル	040-3967	BZD-13WN		

●付属品：ノブボルト（M6×10）8個、六角穴付き止めねじ（M8×40）4本、支柱用硬質樹脂シート（φ45 t1.0）4枚、支柱固定ねじ（M8×20）8本、穴隠しキャップ 7個、ゴムワッシャ 8個
※六角棒スパナ（呼び4mm）が別途必要です。

昇り降りの際に健常側の手で手すりを握れます。

ベースセンターに手すりが取付けできます!!
※省スペースタイプのみ

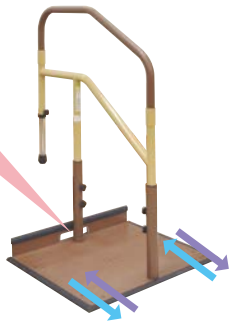

たよレールdan省スペースタイプ 高さ調整対応表 (単位：mm)

支柱	土間側	上がりかまち側 90	140	180	240	300	360	かまち高さ
下段	750	870	820	780	720	—	—	手すり高さ
中段	800	920	870	830	770	710	—	
上段	850	—	920	880	820	760	700	

※省スペースタイプには、ロータイプ手すりが対応します。

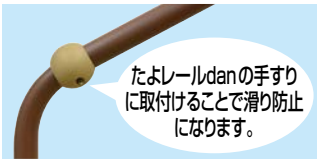

シロクマ
どこでもグリップボール形（φ35）
526-4227　BR-65
1個 560円（税抜き）
●材質：軟質樹脂●色：ブラウン
●付属品：トラスねじ4×18 1本
※φ34にも兼用でお使いいただけます。

たよレールdan 省スペースタイプ 共通仕様

●材　質：手すり/（被膜）ウッドパウダー混合半硬質樹脂（芯材）アルミ、手すりフレーム/スチール焼付塗装、支柱・ベース/スチール焼付塗装、踏み台/スチール焼付塗装
●色　：手すり/木目ダーク・木目ナチュラル、手すりフレーム/キャメルイエロー、支柱/ダークブラウン、ベースプレート/ダークブラウン、踏み台/キャメルイエロー

たよレールdan用メンテナンス部品は
Webサイトでご確認いただけます。
https://www.mazroc.co.jp/catalog/pdf/tayo_mainte.pdf

⚠ 使用上のご注意

- たよレールシリーズは他社製品と組合せたり、連結したりしないでください。
- 定期点検(モニタリング時)を行い、ガタツキ、ねじの緩みや締め忘れ、破損、その他異常がないか確認してください。
- たよレールシリーズをご使用になる前に付属されている「取扱説明書」を必ずお読みになり、記載されている内容をお守りください。

たよレールdan用関連商品

たよレールdan 踏み台

売れ筋 人気があります

- 踏み台高さ:120～200mm　※4段階調整(120・150・175・200)
- ノブボルトでかんたんに高さ調整可能
- 安心のすべり止め加工

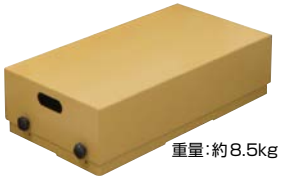

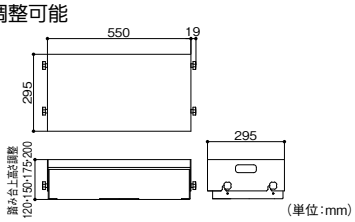

重量:約8.5kg

対応たよレール
BZD-01・03・05・07・11

マツ六
踏み台
040-3876　BZD-F200
1台 23,000円(税抜き)
TAIS 01265-000182

- 材質:スチール焼付塗装
- 色:キャメルイエロー
- 付属品:ノブボルト(M6×10) 4個、座金付踏み台固定ねじ(M8×15) 3個
- 耐荷重:100kg

たよレールdan 2段踏み台

- 2段式の高さ調整機能付で500mmの上がりかまち高さまで対応
  対応かまち高さ:250～500mm

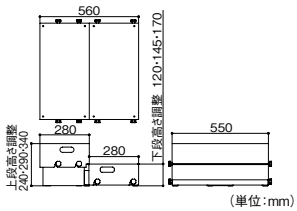

重量:約17.6kg

対応たよレール
BZD-01・03・05・07・11

マツ六
2段踏み台
040-3877　BZD-FW340
1台 49,000円(税抜き)
TAIS 01265-000138

- 材質:スチール焼付塗装
- 色:キャメルイエロー
- 付属品:ノブボルト(M6×10) 8個、座金付踏み台固定ねじ(M8×15) 7本、プッシュリベット8個
- 耐荷重:100kg

たよレールdan 2段踏み台マット付

- 2段式の高さ調整機能付で500mmの上がりかまち高さまで対応
  対応かまち高さ:250～500mm
- マット付なのですべりにくく土足での歩行が可能です。

重量:約18.9kg

対応たよレール
BZD-01・03・05・07・11

※2段踏み台 BZD-FW340と2段踏み台マットBZDO-05Mのセット商品です。

マツ六
2段踏み台マット付
040-3968　BZD-FW340M
1台 55,600円(税抜き)
TAIS 01265-000189

- 材質:本体/スチール焼付塗装、マット/塩ビ
- 色:本体/キャメルイエロー、マット/ダークブラウン
- 付属品:ノブボルト(M6×10) 8個、座金付踏み台固定ねじ(M8×15) 7本、プッシュリベット8個
- 耐荷重:100kg

たよレールdan 調整プレート(5枚入)

- ベースプレートの裏面に貼付けすることで床の不陸にも対応
- 磁力で貼付くので取付けが簡単です。
- 床の不陸に合わせて重ねてご使用ください。

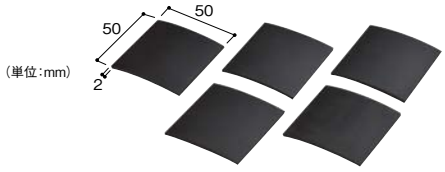

マツ六
調整プレート(5枚入)
040-3881　BZDO-01
1セット 2,500円(税抜き)

- 材質:樹脂混合マグネットシート

たよレールdan ベースプレート用マット

- 表面の凸凹によりすべりにくく土足での歩行が可能です。
- ベースマットMは、ずれ防止のマグネット付タイプ。

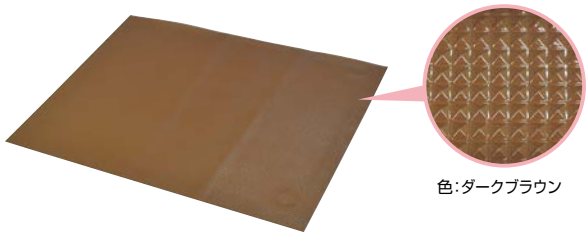

色:ダークブラウン

BZDO-02M
(マグネットシート付)

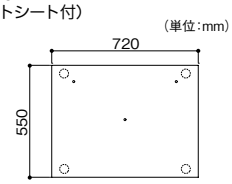

マツ六
ベースマットM
040-3906　BZDO-02M
1枚 4,800円(税抜き)

- 材質:マット/塩ビ　マグネットシート付
- 色:ダークブラウン

TAIS 01265-000186

BZDO-04M 省スペース用
(マグネットシート付)

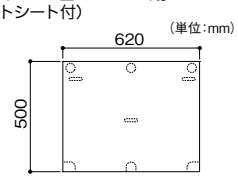

マツ六
省スペースベースマットM
040-3908　BZDO-04M
1枚 4,800円(税抜き)

- 材質:マット/塩ビ　マグネットシート付
- 色:ダークブラウン

TAIS 01265-000188

たよレールdan 踏み台マット

- 不織布製は、はだしで踏んだ際にもやわらかく、冷たさを感じません。
- 塩ビ製は表面の凹凸によりすべりにくく土足での歩行が可能です。

BZDO-03(不織布)

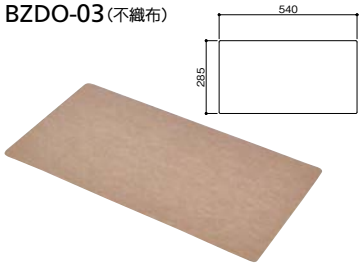

マツ六
踏み台マット
040-3903　BZDO-03
1枚 1,400円(税抜き)

- 材質:マット/ポリエステル、吸着面/アクリル系吸着材

BZDO-03M
(塩ビ、マグネットシート付)

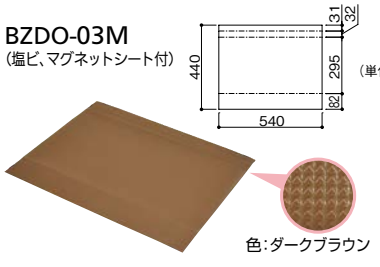

マツ六
踏み台マットM
040-3907　BZDO-03M
1枚 3,300円(税抜き)

- 材質:マット/塩ビ　マグネットシート付
- 色:ダークブラウン

TAIS 01265-000187

BZDO-05M
(塩ビ、マグネットシート付)

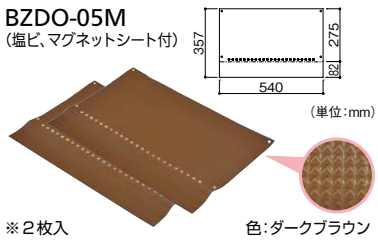

※2枚入

マツ六
2段踏み台マット(2枚入)
040-3912　BZDO-05M
1セット 6,600円(税抜き)

- 材質:マット/塩ビ　マグネットシート付
- 色:ダークブラウン

たよレールdan　組合せTAISコード一覧

BZD-01/03/05/07（踏み台無）＋ ベースマット・2段踏み台・わたレール

TAIS 01265-000145

TAIS 01265-000134

TAIS 01265-000235

TAIS 01265-000287

TAIS 01265-000173

TAIS 01265-000238

TAIS 01265-000137

TAIS 01265-000284

⚠ 貸与 マークについてのご注意

● 貸与 マークは、テクノエイド協会が独自に付与しているマークです。介護保険の福祉用具貸与の給付サービスにおいて 貸与 マークの有無を給付判断の基準としている市町村があるため、参考として 貸与 マークを記載しております。
給付の判断は市町村により異なりますので、必ず市町村の担当窓口でご確認ください。

本　体	ベースマット	2段踏み台	わたレール	TAIS	貸与マーク
BZD-01 WD/WN	—	—	BZW-900NH	01265-000145	貸与
	—	—	BZW-9070EH	01265-000171	貸与
	—	BZD-FW340	—	01265-000134	—
	BZDO-02M	—	—	01265-000233	貸与
		BZD-FW340M	—	01265-000245	—
		—	わたレールEK※	01265-000278	貸与
		BZD-FW340M		01265-000286	—
BZD-03 WD/WN	—	—	BZW-900NH	01265-000146	貸与
	—	—	BZW-9070EH	01265-000172	貸与
	—	BZD-FW340	—	01265-000135	—
	BZDO-02M	—	—	01265-000235	貸与
		BZD-FW340M	—	01265-000236	—
		—	わたレールEK※	01265-000280	貸与
		BZD-FW340M		01265-000287	—
BZD-05 WD/WN	—	—	BZW-900NH	01265-000147	貸与
	—	—	BZW-9070EH	01265-000173	貸与
	—	BZD-FW340	—	01265-000136	—
	BZDO-02M	—	—	01265-000238	貸与
		BZD-FW340M	—	01265-000297	—
		—	わたレールEK※	01265-000282	貸与
BZD-07 WD/WN	—	—	BZW-900NH	01265-000148	貸与
	—	—	BZW-9070EH	01265-000174	貸与
	—	BZD-FW340	—	01265-000137	—
	BZDO-02M	—	—	01265-000240	貸与
		BZD-FW340M	—	01265-000298	—
		—	わたレールEK※	01265-000284	貸与

※わたレールEKは品番がBZW-7057EK、BZW-9070EK、BZW-1290EKのいずれか。
（BZW-1612EKは含みません）

BZD-02/04/06/08（踏み台付）＋ ベースマット・踏み台マット・わたレール

TAIS 01265-000234

TAIS 01265-000285

本　体	ベースマット	踏み台マット	わたレール	TAIS	貸与マーク
BZD-02 WD/WN	BZDO-02M	BZDO-03M	—	01265-000234	—
			わたレールEK※	01265-000279	—
BZD-04 WD/WN	BZDO-02M	BZDO-03M	—	01265-000237	—
			わたレールEK※	01265-000281	—
BZD-06 WD/WN	BZDO-02M	BZDO-03M	—	01265-000239	—
			わたレールEK※	01265-000283	—
BZD-08 WD/WN	BZDO-02M	BZDO-03M	—	01265-000241	—
			わたレールEK※	01265-000285	—

※わたレールEKは品番がBZW-7057EK、BZW-9070EK、BZW-1290EKのいずれか。
（BZW-1612EKは含みません）

BZD-11/12/13（省スペースタイプ）＋ 関連商品

TAIS 01265-000196

TAIS 01265-000243

TAIS 01265-000244

本　体	ベースマット	踏み台マット	2段踏み台	TAIS	貸与マーク
BZD-11 WD/WN	—	—	BZD-FW340	01265-000196	—
	BZDO-04M	—	—	01265-000242	貸与
BZD-12WD/WN	BZDO-04M	BZDO-03M	—	01265-000243	—
BZD-13WD/WN	BZDO-04M	—	—	01265-000244	貸与