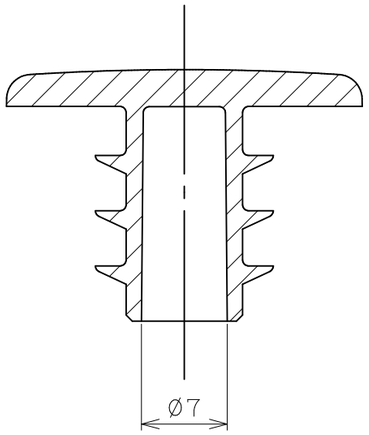

A－A断面

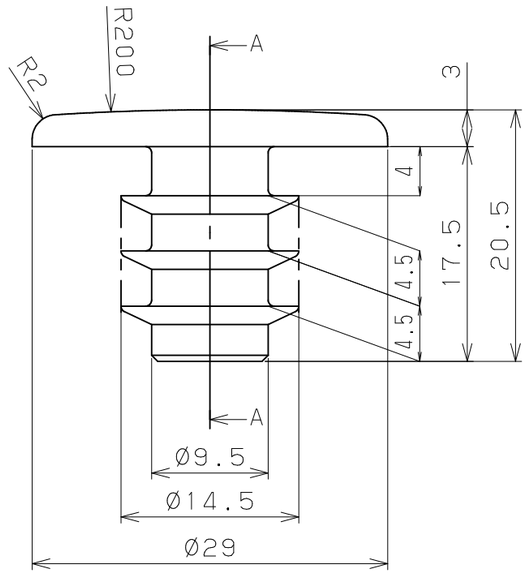

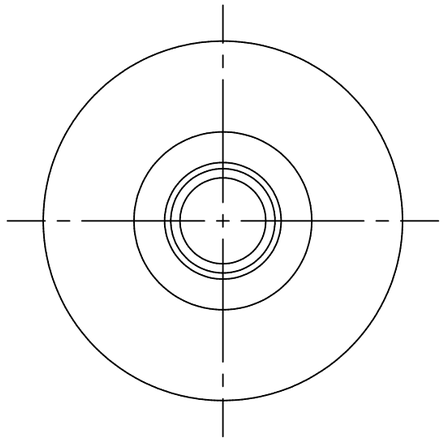

品　　名	商品コード	品　番	色　調
フリーRレール	0402977	BJ-177ST	ステンカラー
ビーム用エンドキャップ（2個入り）	0402978	BJ-178DB	ダークブロンズ

品番	名　　称	数量	材　質	表　面　処　理	備　　考
1	ビーム用エンドキャップ	2	耐候性PE	練込着色	

記事

名称：フリーRレール ビーム用エンドキャップ（2個入り）

製図月日　承認　検図　設計　製図

図番　尺度 2/1

マツ六株式会社 MaZROC CO., LTD.