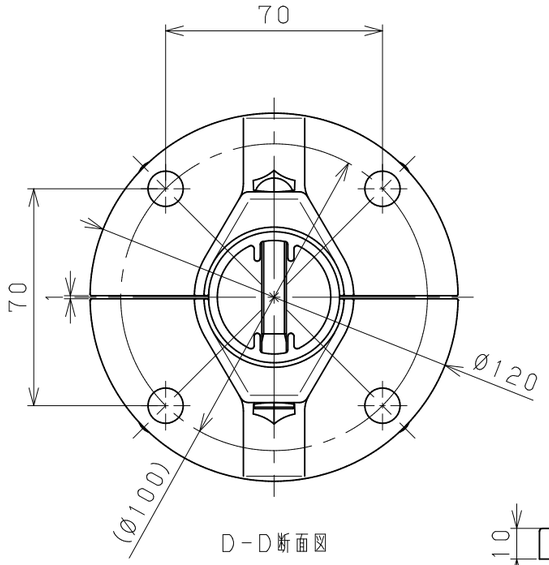

D－D断面図

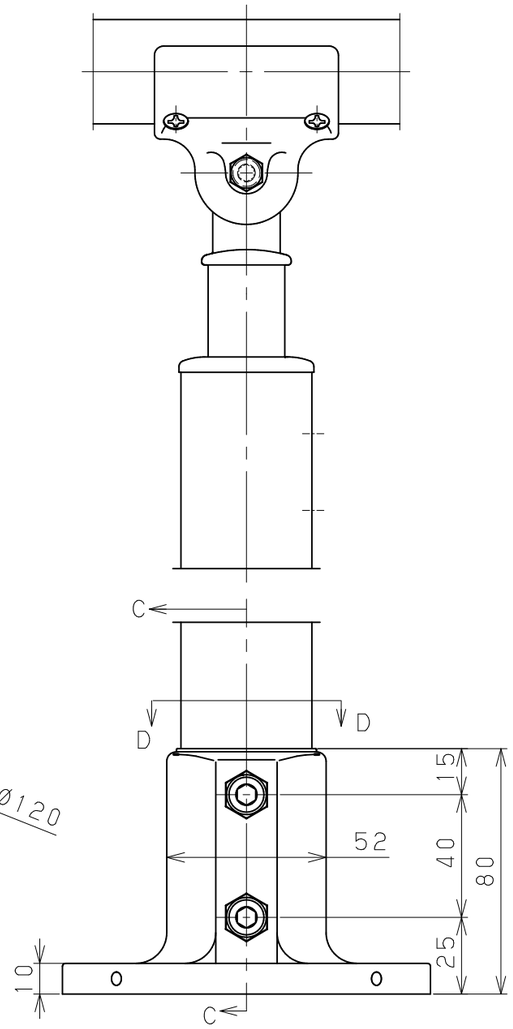

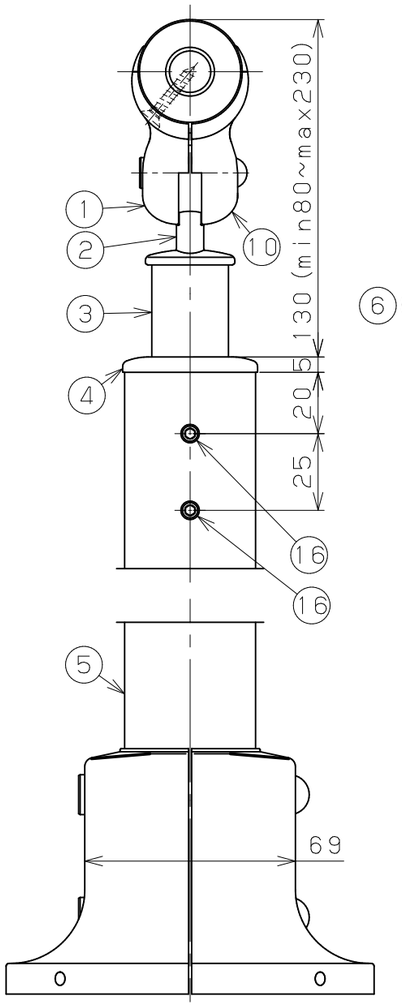

ベースプレート部詳細

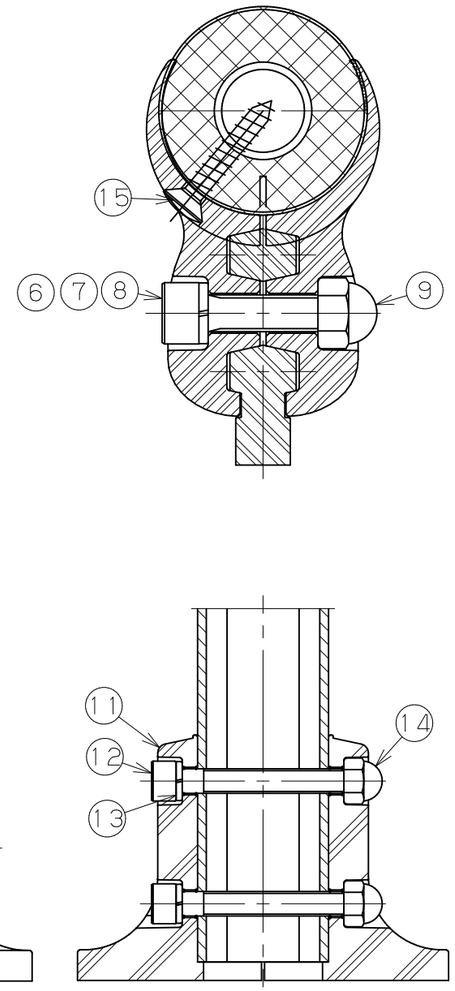

C－C断面図

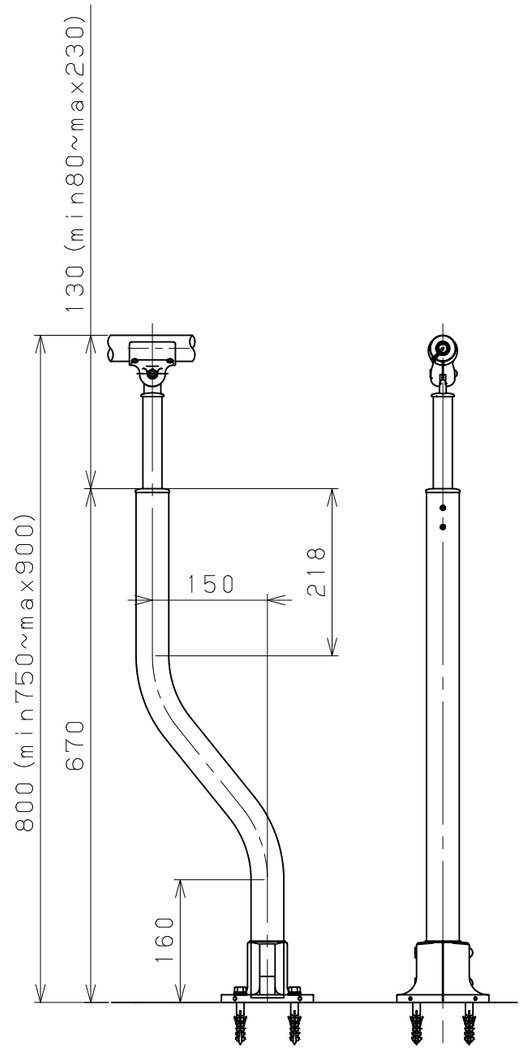

S＝1／8

※同梱包アンカー部材一覧

◎コーチスクリュー呼び径8×65（SUSXM7）　4本
◎スプリングワッシャ呼び径8（SUS304）　4枚
◎平ワッシャ呼び8（SUS304）　4枚
◎オールプラグMG10×50（ナイロン）　4本

品　名	商品コード	品　番	色　調
フリーRレール	040-3125	BJ-219ST	ステンカラー
ベースプレート式S支柱	040-3126	BJ-220DB	ダークブロンズ

品番	名称	数量	材質	表面処理	備考	品番	名称	数量	材質	表面処理	備考
12	連結ボルト	2	SUS304相当品	生地脱脂	六角穴付きボルトM8×60						
11	ベースプレート	2	ADC12	アクリル焼付塗装		19	調整スペーサー	4	SUS304	バレル研磨	
10	支柱ホルダー	1	ADC12	アクリル焼付塗装	ねじ穴無	18	六角棒スパナ	1	SCM435	クロメート処理	呼び5
9	ホルダー固定用六角袋ナット	1	SUS304相当品	生地脱脂	M6用	17	六角棒スパナ	1	SCM435	クロメート処理	呼び3
8	ホルダー固定用座金	1	SUS304相当品	生地脱脂	呼び径6×10×t0.5	16	支柱高さ固定ねじ	2	SUS304相当品	生地脱脂	六角穴付き止めねじM6×8
7	ホルダー固定用ばね座金	1	SUS304相当品	生地脱脂	呼び径6	15	手すり棒固定ねじ	2	YUS550	生地脱脂	⊕皿ドリルねじ4×25
6	ホルダー固定ボルト	1	A6063S-T5	生地脱脂	六角穴付きボルトM6×28	14	袋ナット	2	SUS304相当品	生地脱脂	M8用
5	下部支柱パイプ	1	ADC12	電解着色		13	スプリングワッシャ	2	SUS304相当品	生地脱脂	
4	支柱フィックスカバー	1	A6063S-T5	アクリル焼付塗装							
3	上部支柱パイプ	1	ADC12	電解着色							
2	支柱ブラケットバー	1	ADC12	アクリル焼付塗装							
1	支柱ホルダー	1	ADC12	アクリル焼付塗装	ねじ穴有						

記事

名称：フリーRレール　ベースプレート式S支柱

製図月日

承認　検図　設計　製図

図番

尺度：1／1　1／2　1／8

マツ六株式会社
MaZROC CO., LTD.