BAUHAUS

AQUA rail

施工要領書

自在ブラケット
AQ-37SB / AQ-37MI

【部品明細】

＜ 本体 ＞ ※出荷時は、セットされています。

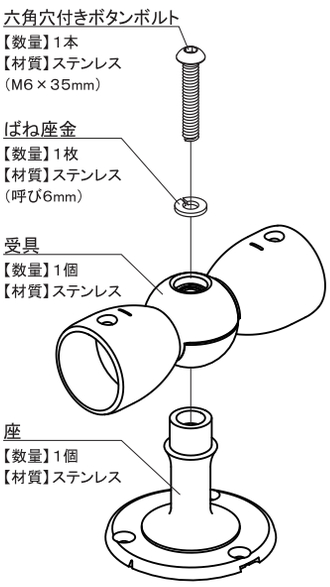

＜ 付属品 ＞

●別売の「ブラケット座用カバー」もお使いいただけます。
＜適応品番＞
・AQ-20CI
・AQ-20CT

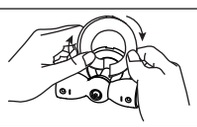

【取付ピッチ】

●ブラケットピッチは下記寸法を必ず守る。
・32アルミ樹脂巻手すり棒　　— ブラケットピッチ800mm 以内
・SUS304オールステンパイプ　— ブラケットピッチ900mm 以内
※（ ）内寸法は SUS304オールステンパイプを示す

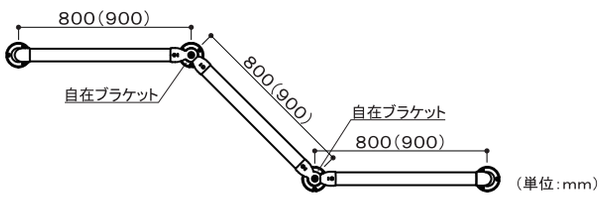

【製品図面】

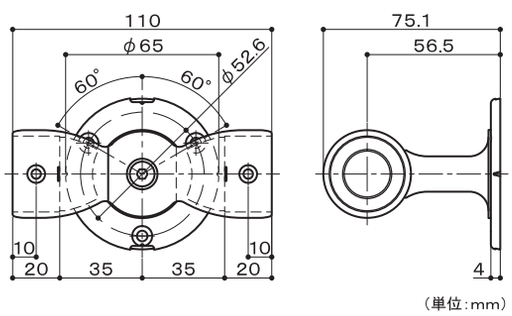

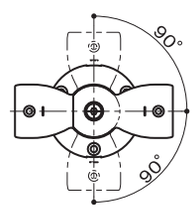

●受具は上下方向のみ角度調整が可能です。前後（手前や奥）方向は角度調整できません。

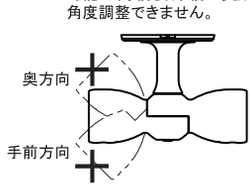

【施工手順】

1. 六角穴付きボタンボルト（M6×35mm）を六角棒スパナ（呼び4mm）でゆるめ、受具と座を一度はずす。

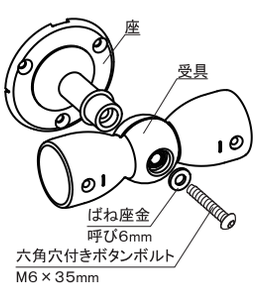

2. 座を壁面に当て、下穴位置をけがき、けがいた位置に下穴をあける。

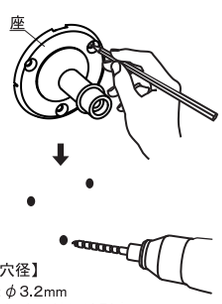

【推奨下穴径】
木下地：φ3.2mm
※コンクリート下地には別売のナイロンアンカーを使用する。

3. 座を付属の⊕皿タッピンねじ（4×40mm）で壁に固定する。

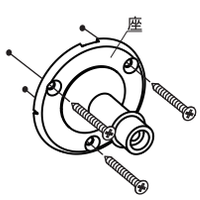

4. 受具を座に六角穴付きボタンボルト（M6×35mm）で仮固定する。

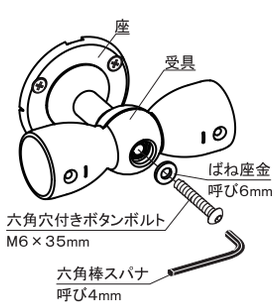

5. 受具に手すり棒を差込む。

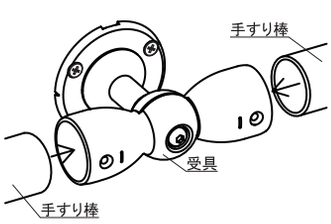

6. 手すり棒にφ2.8mmの下穴をあける。

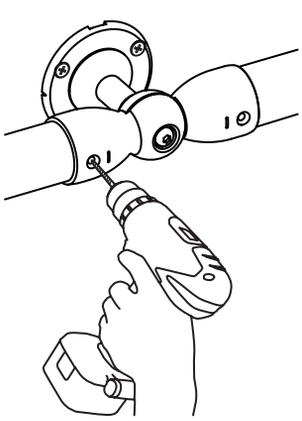

7. ⊕皿ドリルねじ（3.5×13mm）で手すり棒を受具に固定する。

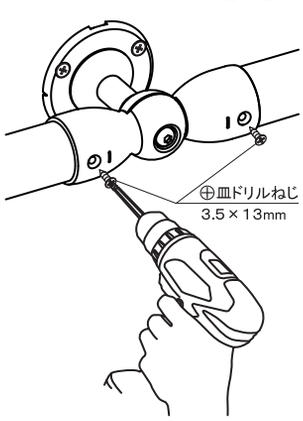

8. 仮固定していた六角穴付きボタンボルト（M6×35mm）を本締めする。

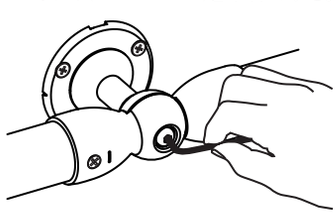

マツ六株式会社
〒543-0051　大阪市天王寺区四天王寺1丁目5番47号
TEL：06-6774-2255　FAX：06-6774-2248
https://www.mazroc.co.jp/

2025年10月1日制定【00】