商品コード	品　　名	品　番	色　調
0405040	BAUHAUS　セレクト35 ブラケット横型N　カバー付	BD-54B	ブラウン
0405041		BD-54G	ゴールド
0405042		BD-54S	シルバー
0405043		BD-54BK	ブラック

片番	訂　正　内　容	日　付	備　　考	押印	検印	承認
1						
2						

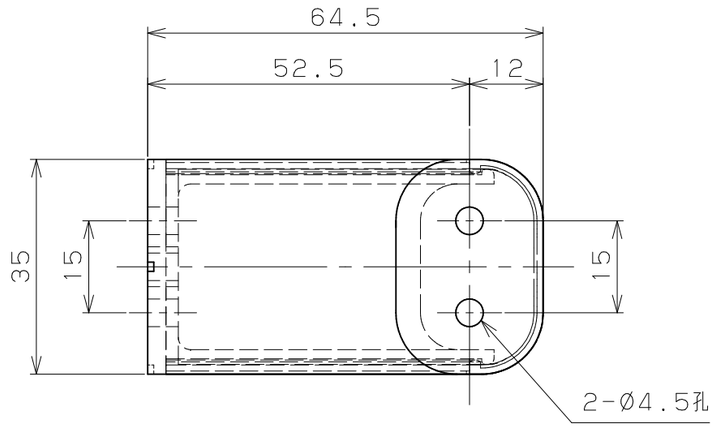

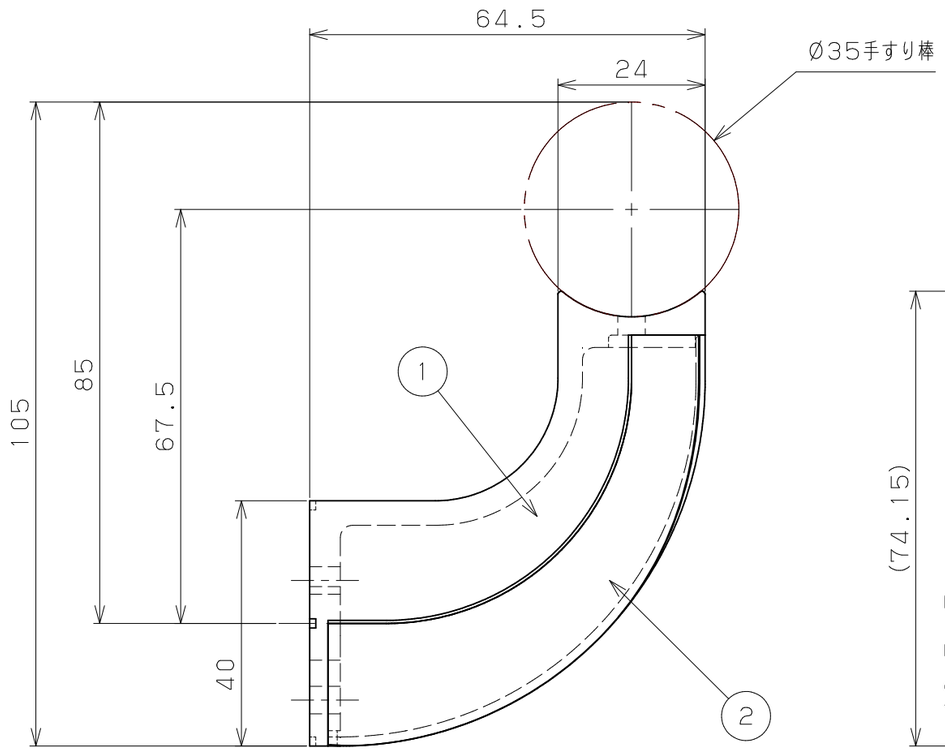

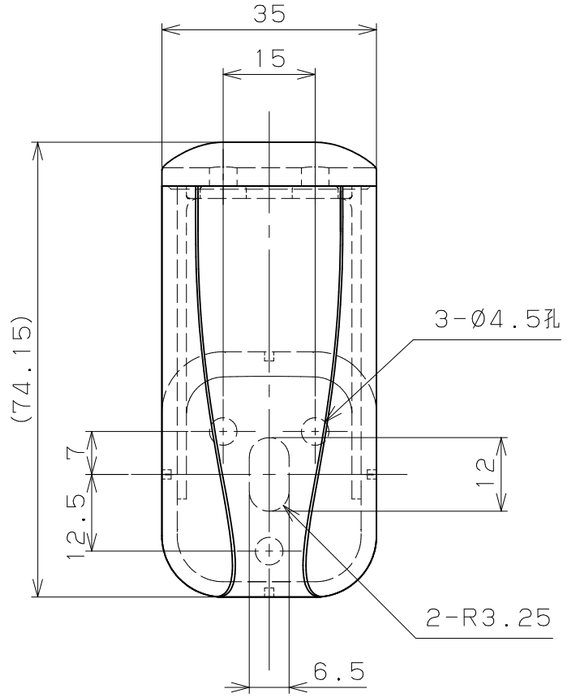

品番	名　　称	数量	材　質	表　面　処　理	備　　考
4	手すり棒取付けねじ	2	SWCH18		⊕なべタッピンねじ1種溝付4x20
3	ブラケット取付けねじ	3	SWCH18		⊕なべタッピンねじ1種溝付4x40
2	35ブラケット横型N　カバー	1	ABS	本体同色塗装	
1	35ブラケット横型N　本体	1	ZDC2	焼付塗装	

記事

名称	BAUHAUS　セレクト 35ブラケット横型N　カバー付	製図月日	承認	検図	設計	製図		
図番		尺度	1/1	マツ六株式会社 MaZROC CO.,LTD.				