片番	訂正内容	日付	備考	押印	検印	承認
1						
2		. .				

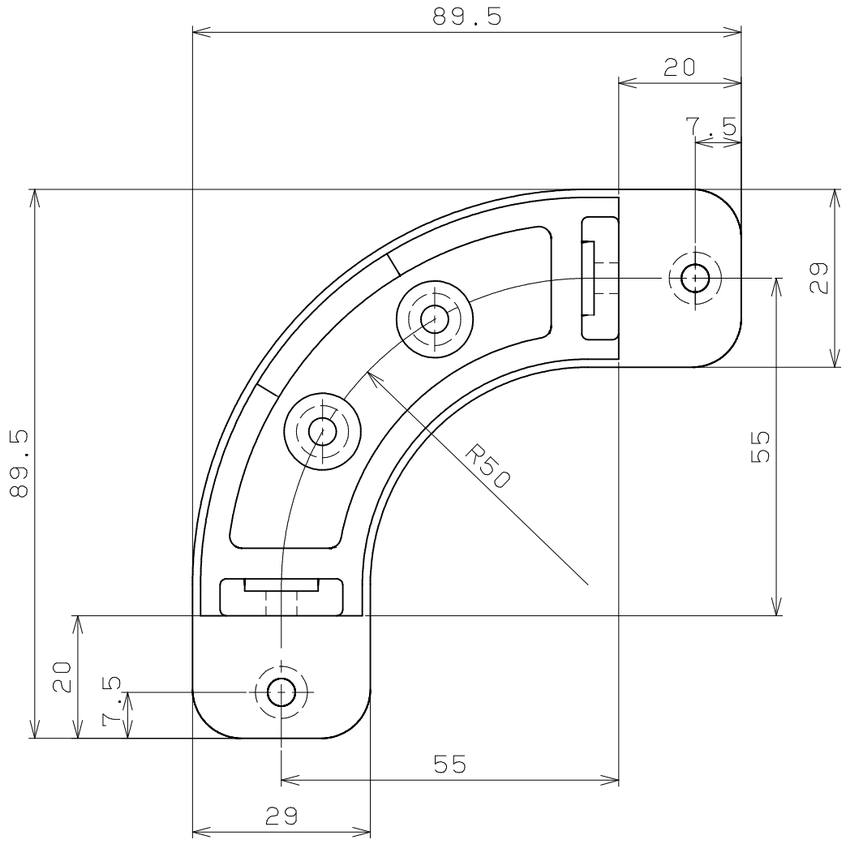

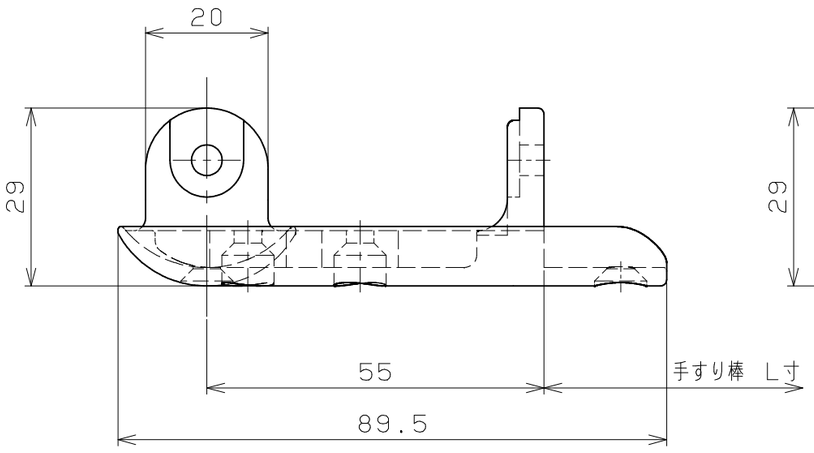

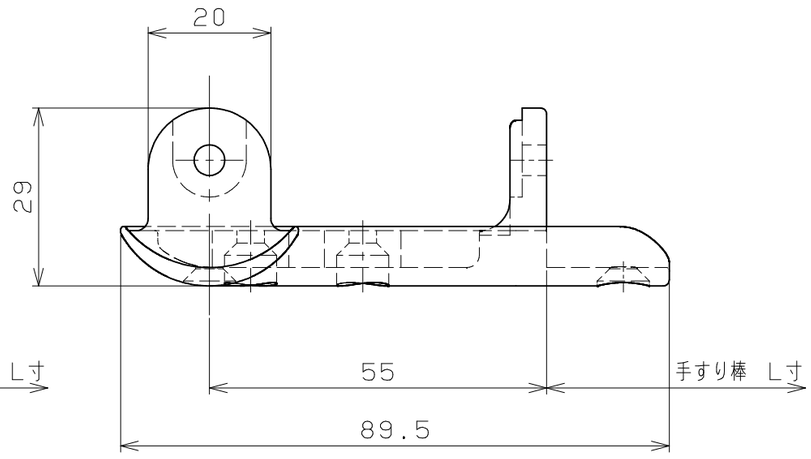

品名	商品コード	品番	色
BAUHAUS 35突付ジョイント90	0403222	BDG-11S	シルバー
	0403220	BDG-11B	ブラウン
	0403221	BDG-11G	ゴールド

品番	名称	数量	材質	表面処理	備考
3	手すり棒取付けねじ	2	SWCH	ユニクロメッキ	⊕なべタッピンねじ1種溝付4×30
2	手すり棒・カバー取付けねじ	4	SWCH	頭部本体同色塗装	⊕丸皿タッピンねじ1種溝付4×16
1	35突付ジョイント90 本体	1	ZDC2	アクリル焼付塗装	

記事

名称: BAUHAUS 35突付ジョイント90 本体

図番

製図月日

承認 検図 設計 製図

尺度 1/1

マツ六株式会社 MaZROC CO., LTD.