片番	訂正内容	日付	備考	押印	検印	
1		. .				
2		. .				

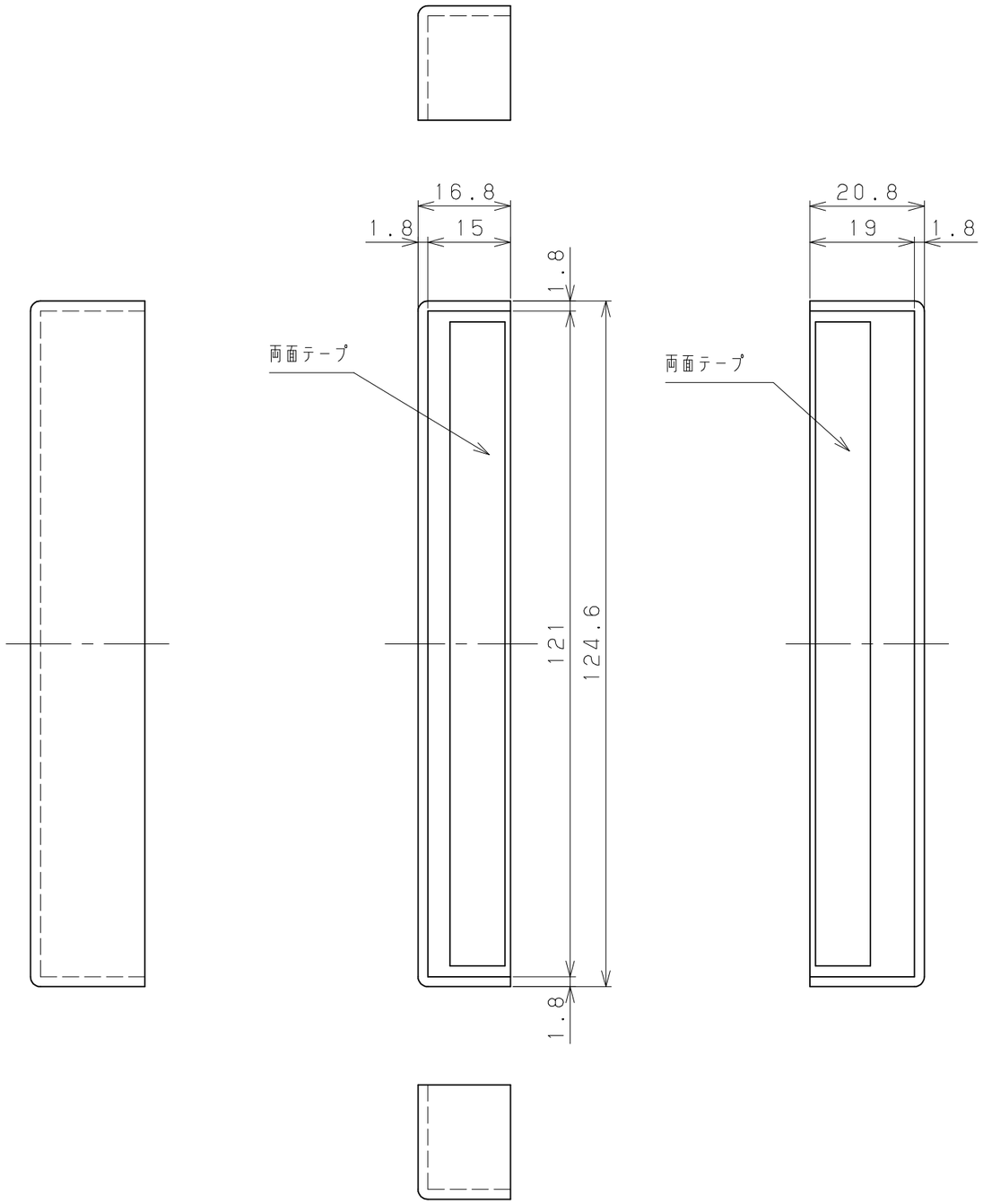

品名	商品コード	品番	色調	備考
BAUHAUS PCベースエンドコーナー120用	040-2240	BH-04MB	Mブラウン	
	040-2241	BH-04C	クリア	
	040-2242	BH-04W	ホワイト	
	040-2243	BH-04MO	Mオーク	

品番	名称	数量	材質	表面処理	備考
1	PCベースエンド・コーナー120用	1	ABS		

記事

名称	BAUHAUS PCベースエンドコーナー120用	製図月日	承認		検図		設計		製図
図番		尺度	1/1		マツ六株式会社 MaZROC CO., LTD.			