片番	訂正内容	日付	備考	押印	検印	承認
		. .				
		. .				

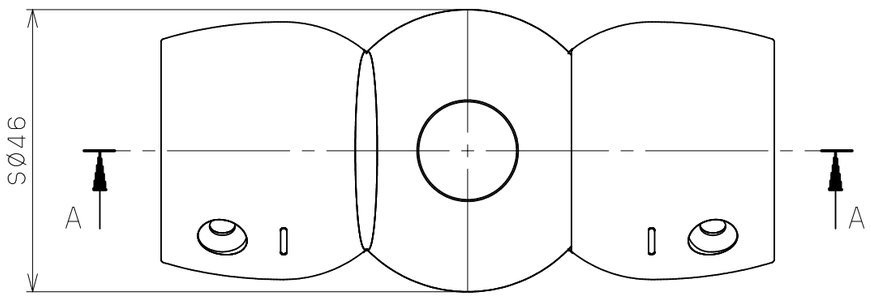

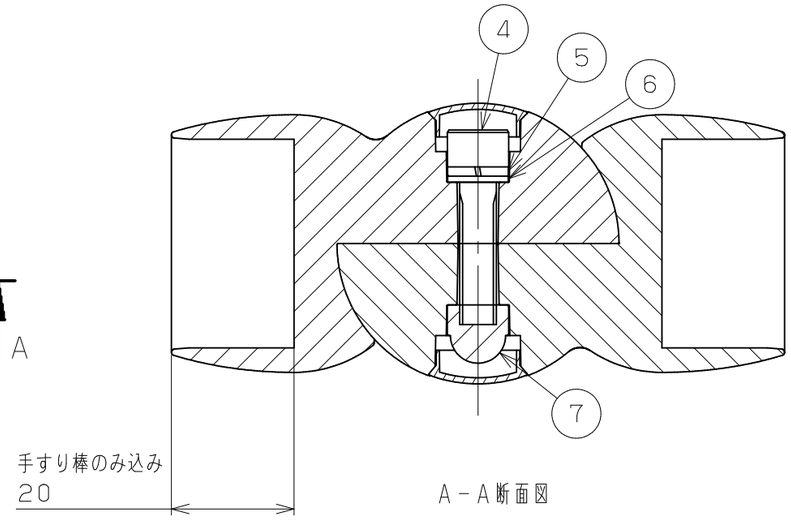

A－A断面図

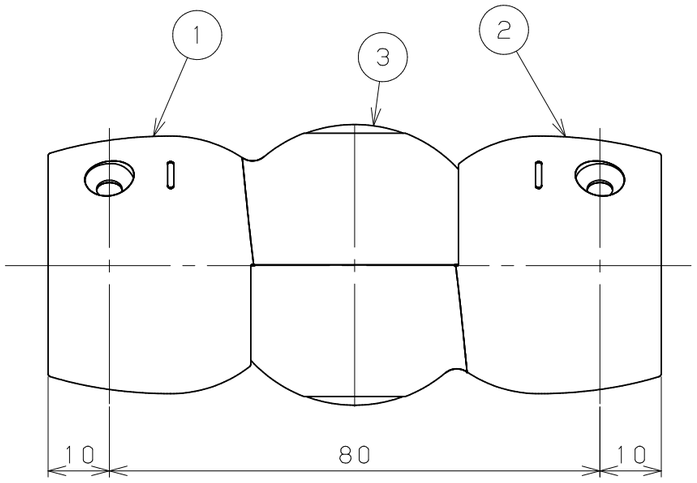

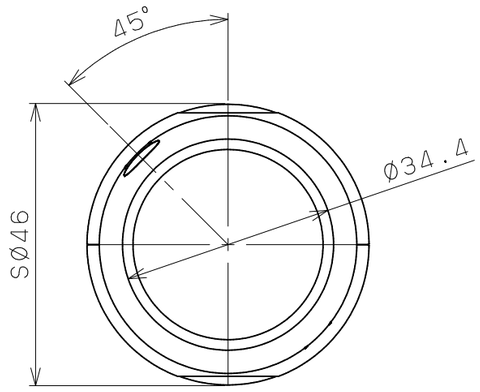

水平方向角度調整範囲

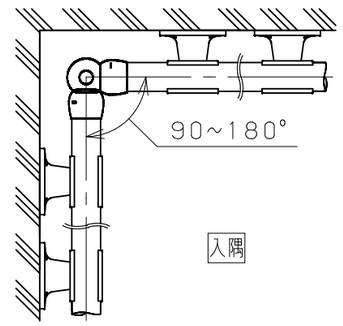

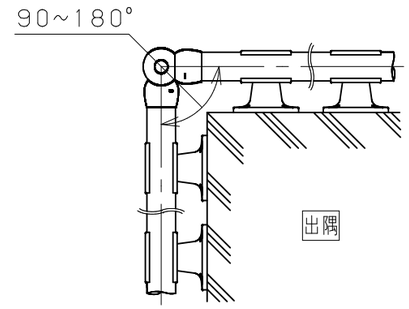

上下方向角度調整範囲

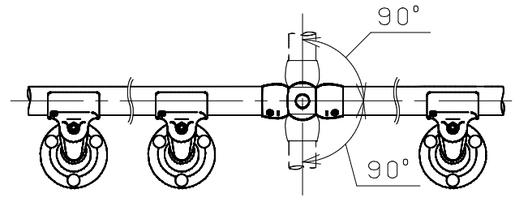

品番	名称	数量	材質	表面処理	備考
10	防水パッキン	2	PE		曲がる手すり棒用
9	六角棒スパナ	1	鉄	三価クロメート	呼び5
8	手すり固定ねじ	2	SUS304相当	本体同色塗装	十字穴付き皿ドリルねじ 4x25
7	六角袋ナット	1	SUS304相当	生地脱脂	M6用
6	平座金	1	SUS304相当	生地脱脂	呼び6
5	ばね座金	1	SUS304相当	生地脱脂	呼び6
4	角度固定ねじ	1	SUS304相当	生地脱脂	六角穴付きボルト M6x30
3	キャップ小	2	PE	練込着色	
2	L自在ジョイント用受け具 Y	1	ADC12	指定色焼付塗装	
1	L自在ジョイント用受け具 X	1	ADC12	指定色焼付塗装	

品名	商品コード	品番	色調
フリーRレール	0403143	BJ-237ST	ステンカラー
L自在ジョイント	0403144	BJ-238DB	ダークブロンズ

記事

名称	フリーRレール L自在ジョイント	製図月日	承認	検図	設計	製図
図番		尺度 1/1				

マツ六株式会社
MaZROC CO., LTD.