片番	訂正内容	日付	備考	押印	検印	承認
1						
2						

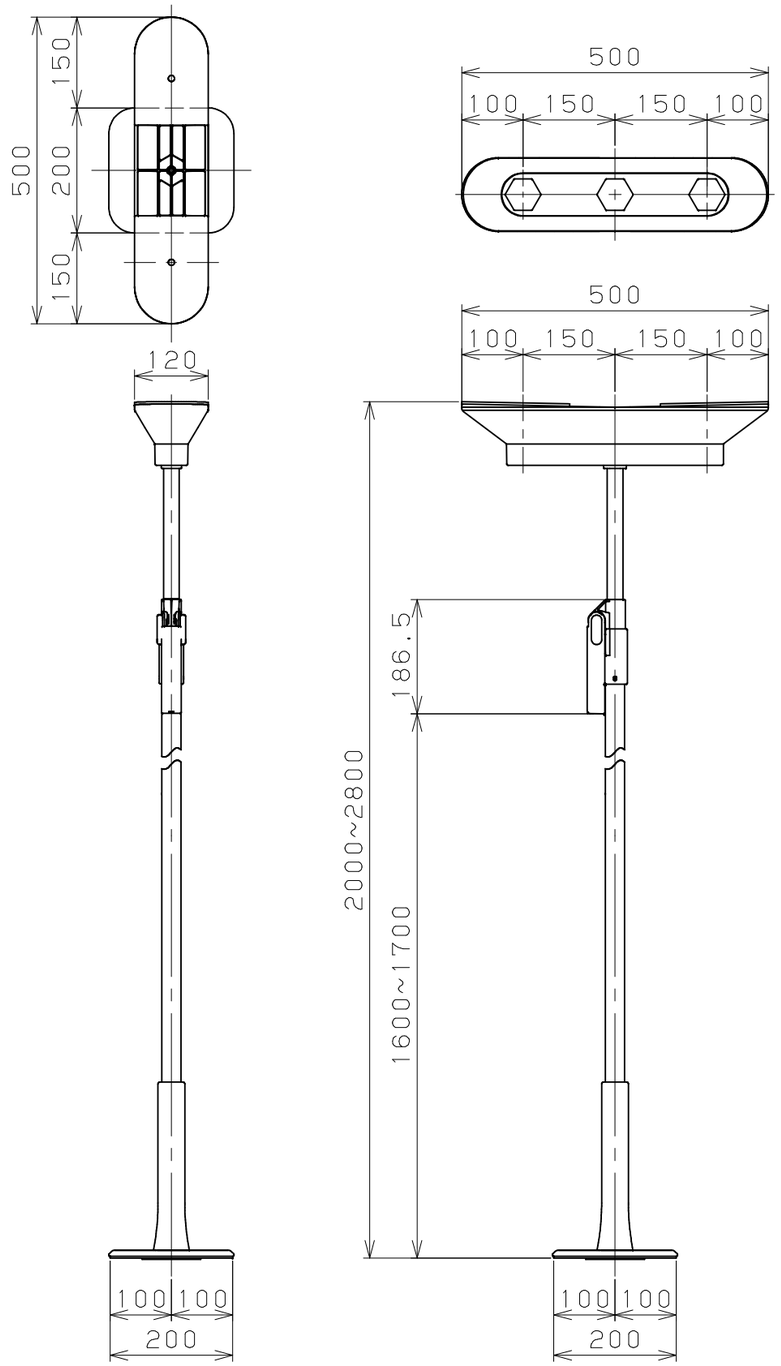

商品コード	品番	品名
0403816	BZH-101-A	BAUHAUS たよレールhigh 省スペースI型 屋外用

品番	名称	数量	材質	表面処理	備考
1					

記事

名称: BAUHAUS たよレールhigh BZH-101-A

図番

製図月日

承認 検図 設計 製図

尺度 1/10

マツ六株式会社 MaZROC CO.,LTD.