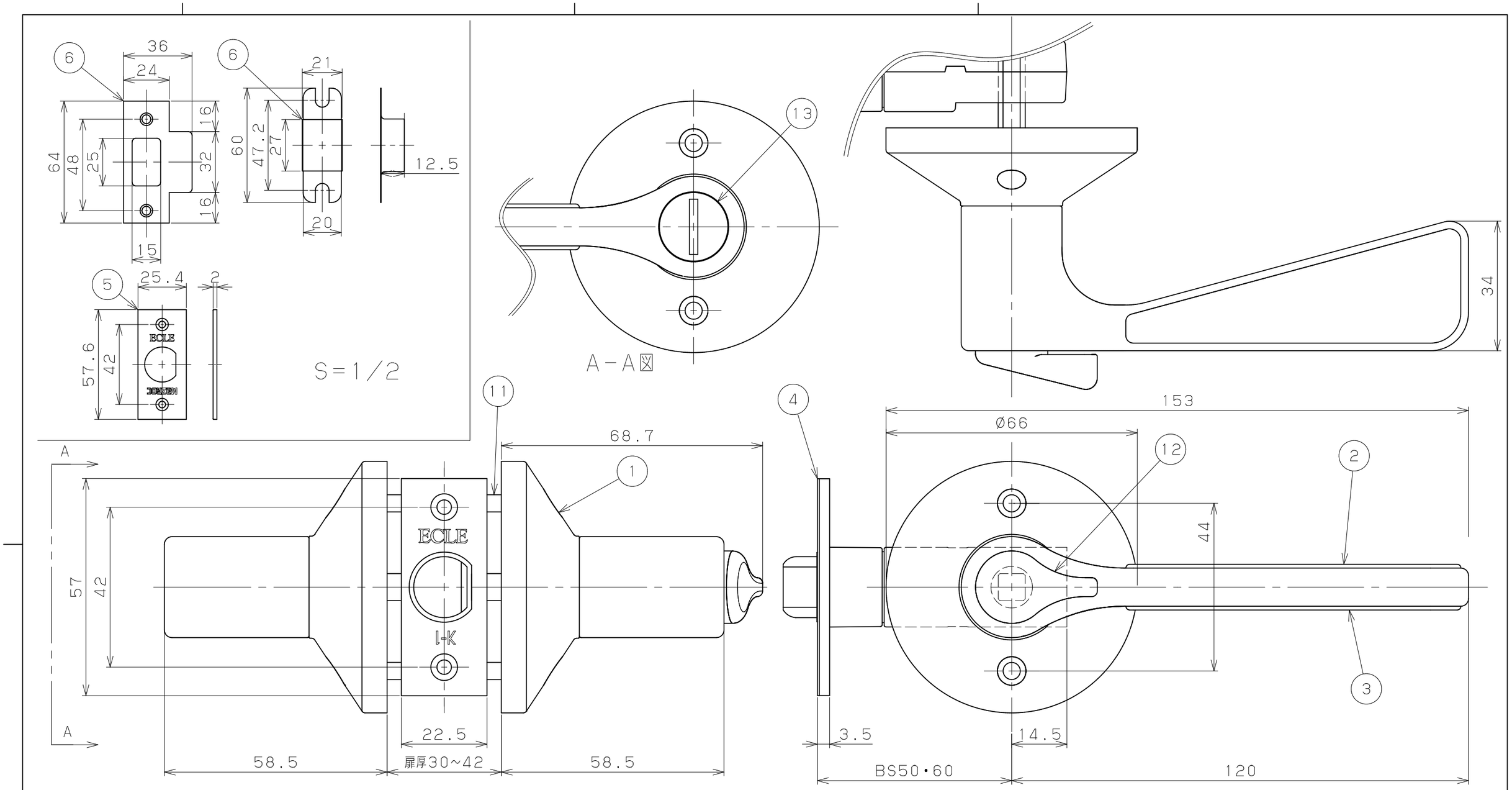

品番	名称	数量	材質	表面処理	備考
13	非常解錠装置	1	PA	練込着色	黒色
12	サムターンつまみ	1	ZDC2	焼付塗装	黒色
11	円筒錠用ねじ筒	2	ZDC2	有色クロメート	
10	円筒錠用ねじ（長）	2	鉄	頭部塗装	⊕なべ小ねじM4×30
9	円筒錠用ねじ（短）	2	鉄	頭部塗装	⊕なべ小ねじM4×10
8	チューブラ錠用ねじ	4	鉄	頭部塗装	⊕丸木ねじ3.5×20
7	ラッチ・受け金具取付けねじ	4	ステンレス	頭部塗装	⊕皿木ねじ3.1×22
6	受け金具（ストライク）	1	ステンレス・鉄	生地脱脂・クロメート	
5	ラッチフロント	1	ステンレス	生地脱脂	
4	兼用チューブラッチ	1	ステンレス・ZDC2 樹脂	生地脱脂・クロメート	
3	木製板B	2	天然木	塗装	表参照
2	木製板A	2	天然木	塗装	表参照
1	レバーハンドル	1セット	ADC12	焼付塗装	表参照

記事

商品コード	品名	品番	色調
0126524	ECLE 兼用取替バリアフリーレバー錠	EL5060-3MH-NSNC	Nシルバー+Nクリア
0126525	ハイブリッドレバータイプ 間仕切錠	EL5060-3MH-UMB	アンバー+Mブラウン

名称	ECLE 兼用取替バリアフリーレバー錠 ハイブリッドレバータイプ 間仕切錠	製図月日	承認	検図	設計	製図		
図番		尺度	1/1 1/2	マツ六株式会社 MaZROC CO., LTD.				