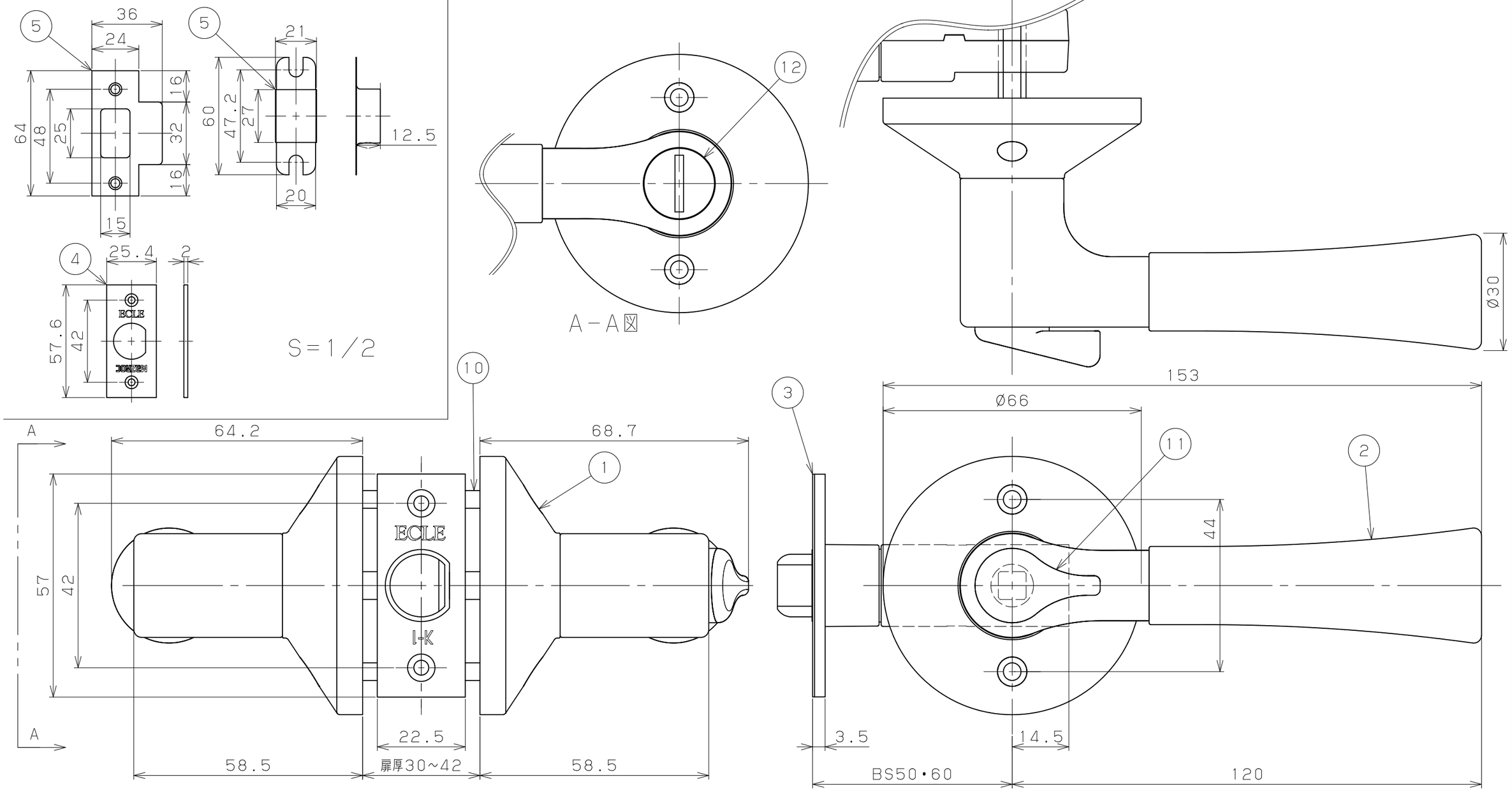

品番	名称	数量	材質	表面処理	備考
12	非常解錠装置	1	PA	練込着色	黒色
11	サムターンつまみ	1	ZDC2	焼付塗装	黒色
10	円筒錠用ねじ筒	2	ZDC2	有色クロメート	
9	円筒錠用ねじ（長）	2	鉄	頭部塗装	⊕なべ小ねじM4×30
8	円筒錠用ねじ（短）	2	鉄	頭部塗装	⊕なべ小ねじM4×10
7	チューブラ錠用ねじ	4	鉄	頭部塗装	⊕丸木ねじ3.5×20
6	ラッチ・受け金具取付けねじ	4	ステンレス	頭部塗装	⊕皿木ねじ3.1×22
5	受け金具（ストライク）	1	ステンレス・鉄	生地脱脂・クロメート	
4	ラッチフロント	1	ステンレス	生地脱脂	
3	兼用チューブラッチ	1	ステンレス・ZDC2 樹脂	生地脱脂・クロメート	
2	木製ハンドル	2	天然木	塗装	表参照
1	レバーハンドル	1セット	ADC12	焼付塗装	表参照

商品コード	品名	品番	色調
0126522	ECLE 兼用取替バリアフリーレバー錠	EL5060-3MW-NSNC	Nシルバー+Nクリア
0126523	木製レバータイプ 間仕切錠	EL5060-3MW-UMB	アンバー+Mブラウン

記事

名称：ECLE 兼用取替バリアフリーレバー錠 木製レバータイプ 間仕切錠

製図月日

承認 検図 設計 製図

図番

尺度 1/1 1/2

マツ六株式会社 MaZROC CO., LTD.