片番	訂正内容	日付	備考	押印	検印	承認
1		. .				
2		. .				

品名	商品コード	品番	色調
ソフトアクアレールプラス エンドブラケット	0407531	SAP-N01W	ホワイト

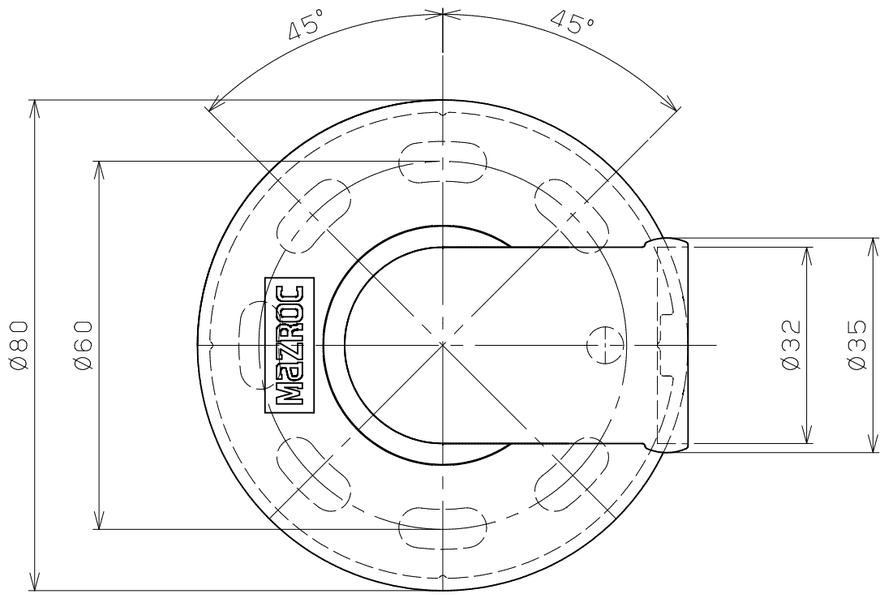

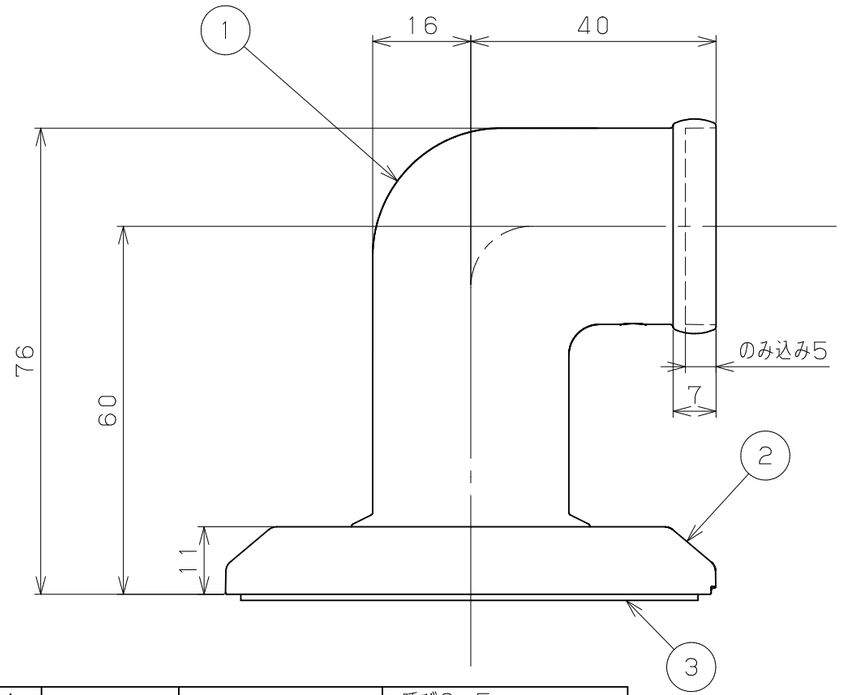

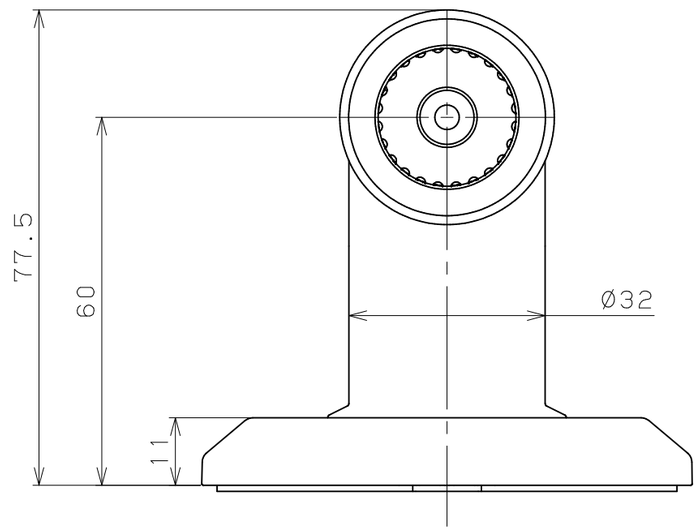

品番	名称	数量	材質	表面処理	備考
9	六角棒スパナ	1			呼び2.5
8	ブラケット取付けねじ	6	SUS304	生地脱脂	⊕トラスタッピンねじ1種 5x20
7	ブラケット取付けねじ	3	SUS304	生地脱脂	⊕トラスタッピンねじ1種 5x70
6	プレート固定ねじ	1	SUS304	生地脱脂	六角穴付き皿ボルトねじ M10x25
5	接続部品固定ねじ	1	SUS304	生地脱脂	六角穴付き止めねじ M5x8 (とがり先)
4	接続部品	1	POM		ナチュラル色
3	発泡樹脂パッド	1	PE		白色
2	カバー（スリットなし）	1	PP	練込着色	白色
1	エンドブラケット　組立品	1	本体：PP プレート：SUS304	本体：練込着色 プレート：生地脱脂	白色

記事

名称	BAUHAUS 32ソフトアクアレールプラス エンドブラケット	製図月日	承認	検図	設計	製図
図番		尺度	1/1	マツ六株式会社 MaZROC CO.,LTD.		