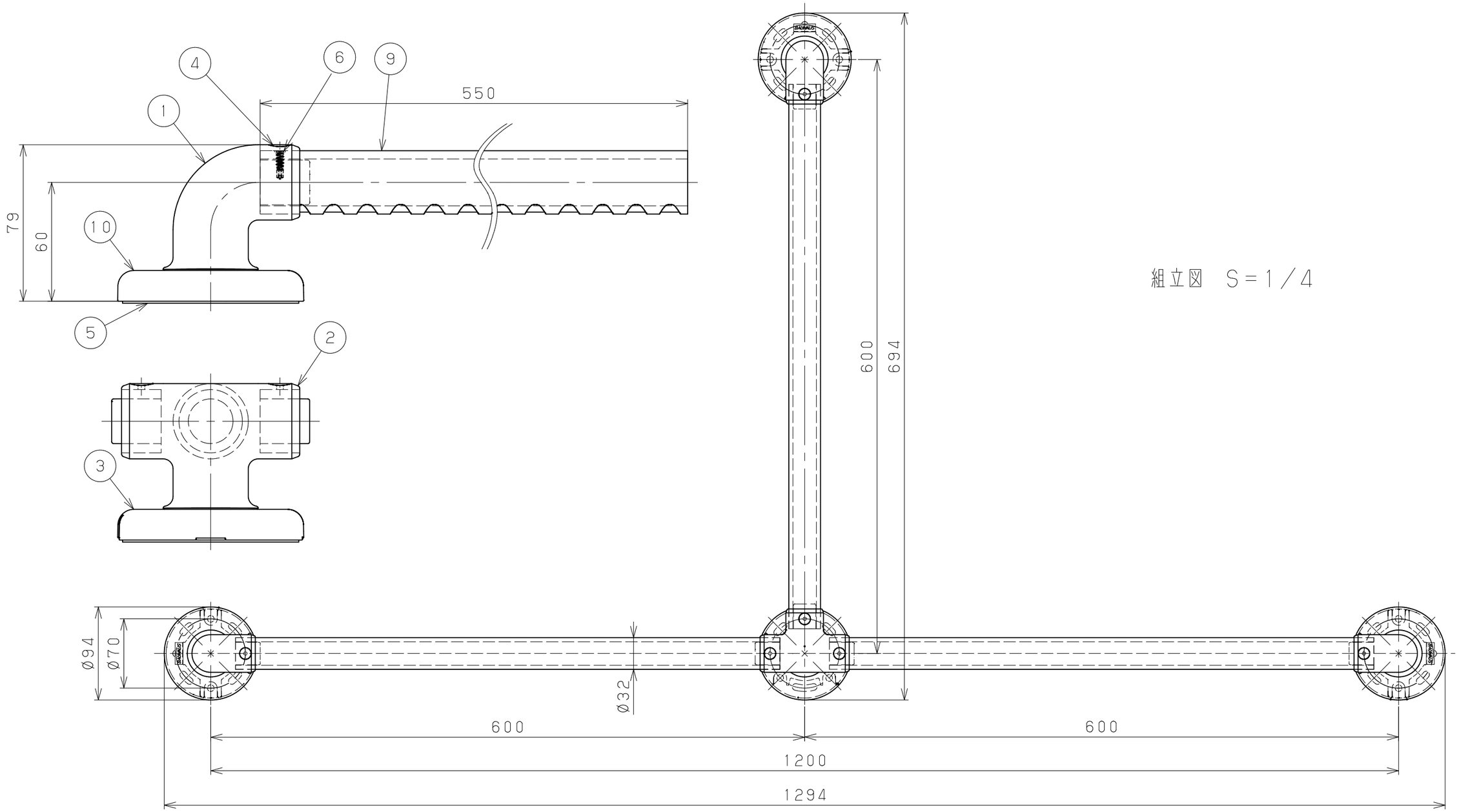

組立図　S＝1／4

品番	名称	数量	材質	表面処理	備考
10	カバー	3	PP	練込着色	白色　スリットなし
9	手すり棒	3	芯材：アルミ 表面：半硬質樹脂	練込着色	白色
8	ブラケット取付けねじ	13	SUS304	生地脱脂	⊕トラスタッピンねじ1種溝付 5X70
7	ブラケット取付けねじ	24	SUS304	生地脱脂	⊕トラスタッピンねじ1種 5X20
6	手すり棒止めねじ	6	SUS410	生地脱脂	⊕ドリルねじ 4X13
5	発泡樹脂パッド	4	PE	白色	
4	ねじキャップ	6	LDPE	練込着色	白色
3	カバー	1	PP	練込着色	白色　スリットあり
2	三方ブラケット　本体	1	PP	練込着色	白色
1	エンドブラケット　本体	3	PP	練込着色	白色

商品コード	品名	品番	色調
0407386	BAUHAUS 32 ソフトアクアレール　T型　ハンド	SAQ-T-1260W	ホワイト

記事

名称	BAUHAUS 32ソフトアクアレール T型　ハンド	製図月日	承認	検図	設計	製図
図番		尺度	1/2　1/4	マツ六株式会社 MaZROC CO., LTD.		