片番	訂正内容	日付	備考	押印	検印	承認
1		・・				
2		・・				

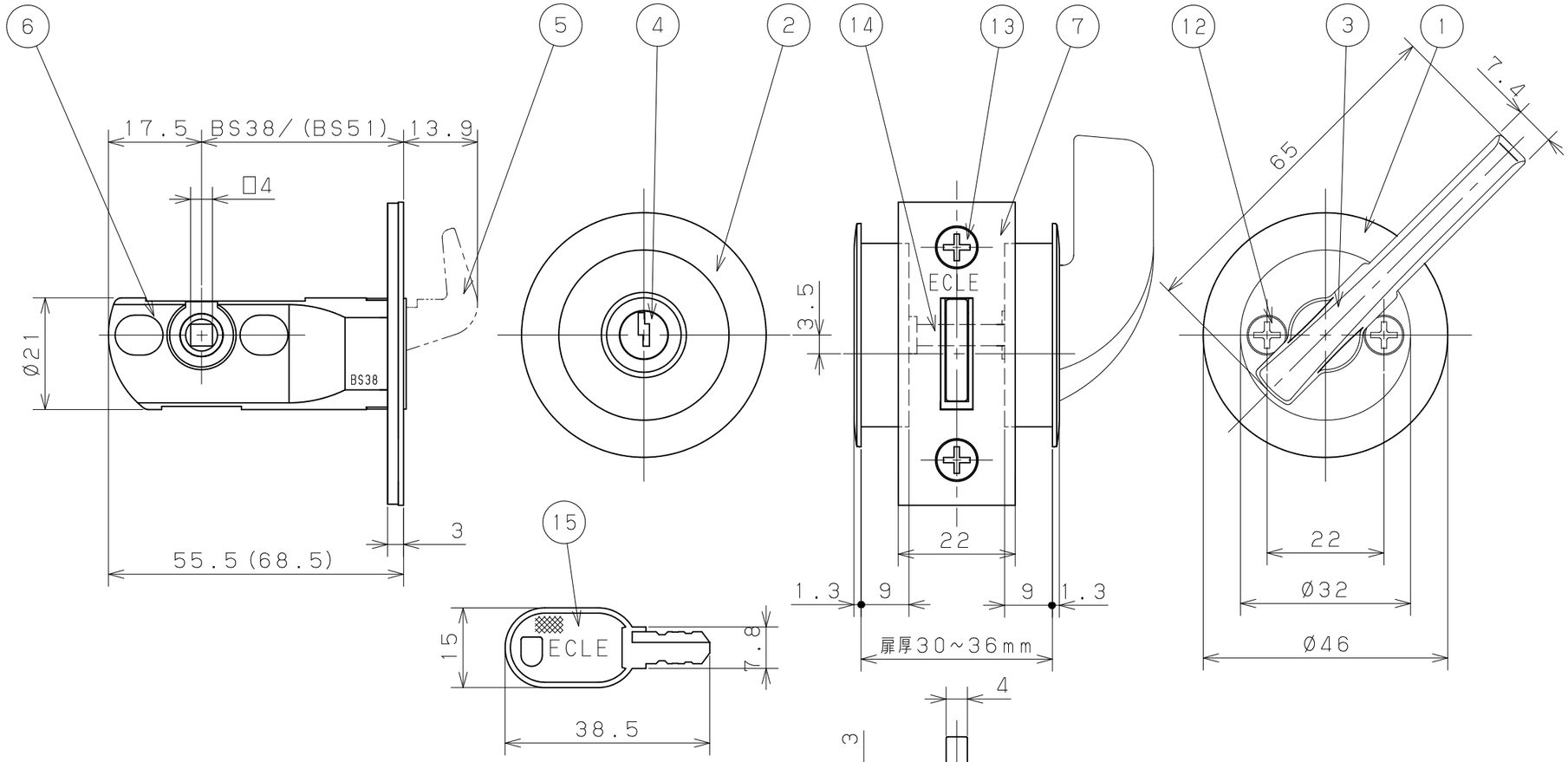

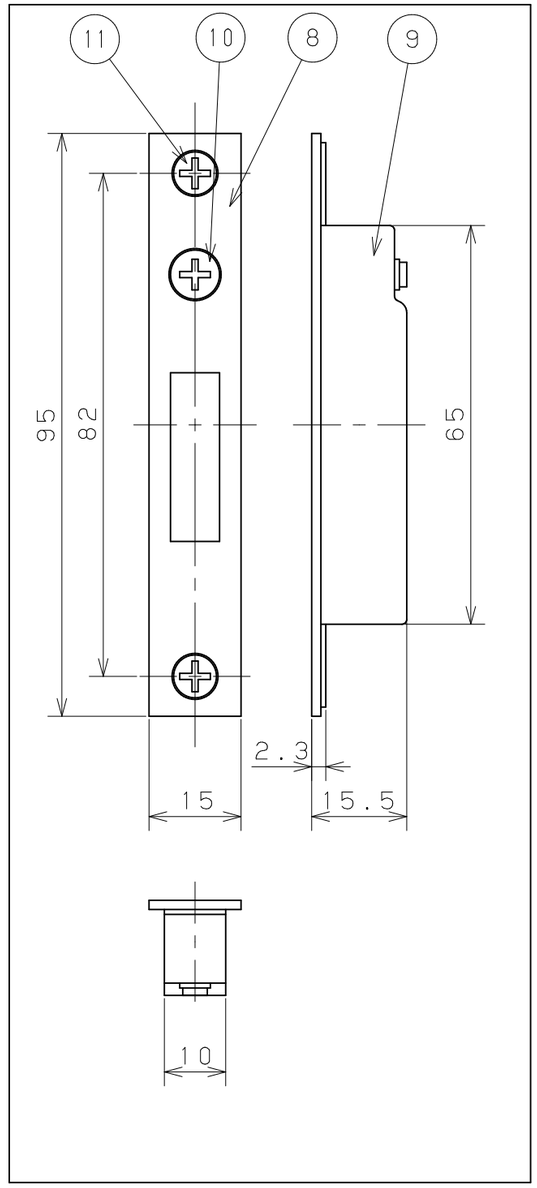

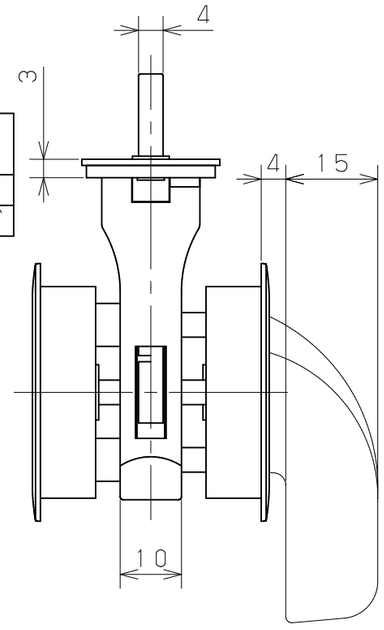

品名	商品コード バックセット38	商品コード バックセット51	品番	色調
ECLE引戸鎌錠レバータイプ	012-7780	012-7784	TKL-35M-TN	塗装シルバー
(バリアフリー対応)鍵付間仕切錠	012-7782	012-7786	TKL-35M-TG	塗装ゴールド

品番	名称	数量	材質	表面処理	備考
15	鍵(キー)	2	黄銅板	ニッケルメッキ	リング付
14	角芯	各1	鋼棒	有色クロメート処理	L=24.29.33
13	ケース取付ねじ	2	ステンレス線	脱脂	⊕皿タッピンねじ3.5X20
12	引手取付ねじ	各2	鋼線	頭部、引手と同色塗装	⊕皿小ねじM4X12.16
11	ストライク取付ねじ	2	ステンレス線	脱脂	⊕皿タッピンねじ3.5X20
10	調整ねじ	1	ステンレス線	脱脂	⊕皿小ねじM5X15D=8
9	ストライクケース	1	鋼板	有色クロメート処理	
8	ストライク	1	ステンレス板	ヘアライン仕上	
7	フロント	1	ステンレス板	ヘアライン仕上	
6	ケース	1	亜鉛合金	グリーンクロメート処理	
5	鎌	1	ステンレス板	脱脂	
4	ロータ	1	亜鉛合金	クロムメッキ	
3	レバー	1	亜鉛合金	上記品番表参照	
2	アウトサイド引手	1	亜鉛合金	上記品番表参照	
1	インサイド引手	1	亜鉛合金	上記品番表参照	

記事

名称	ECLE引戸鎌錠レバータイプ(バリアフリー対応) 鍵付間仕切錠	製図月日	承認	検図	設計	製図
図番		尺度 / /	マツ六株式会社 MaZROC CO., LTD.			